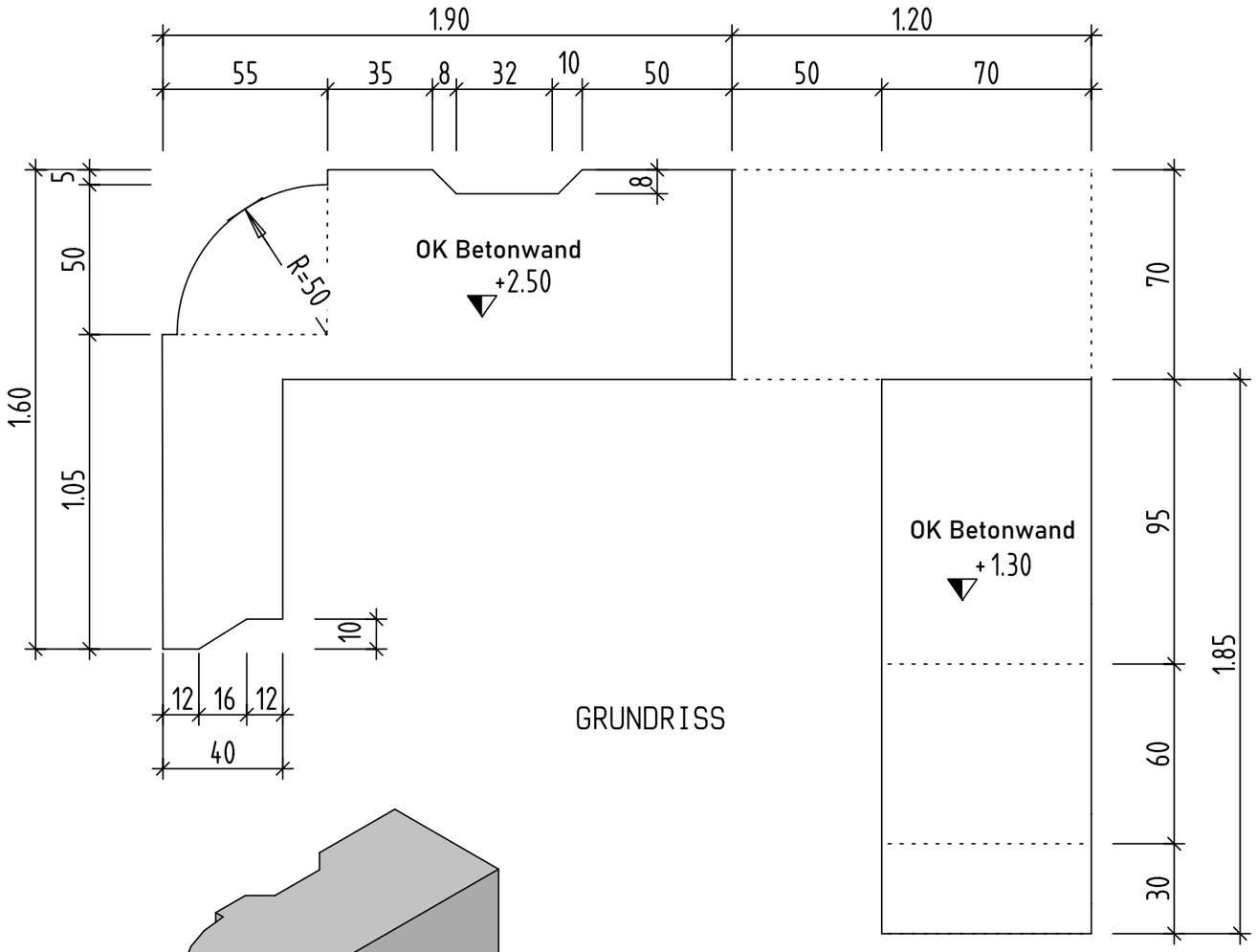

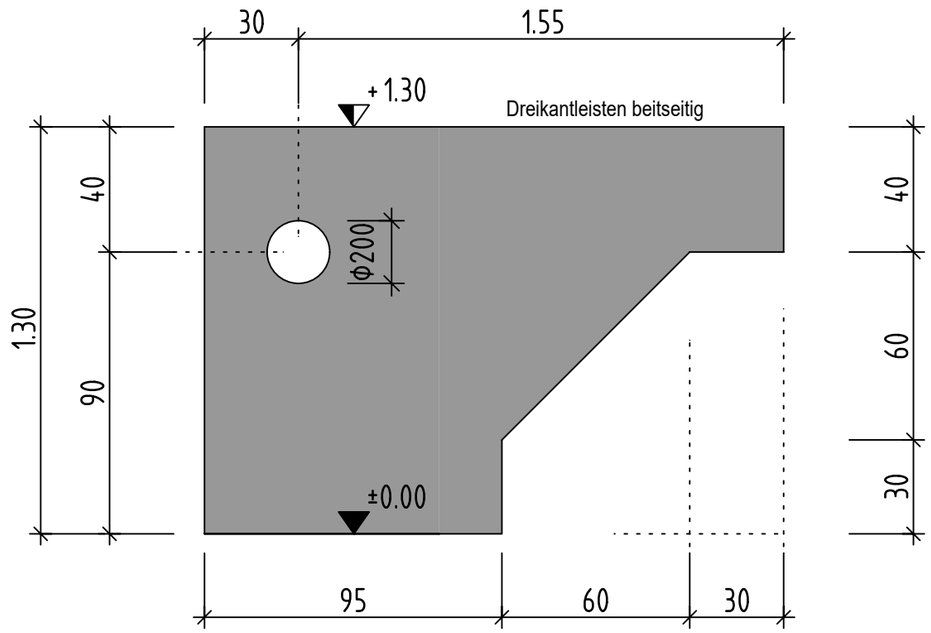

SEITENANSICHT VON LINKS

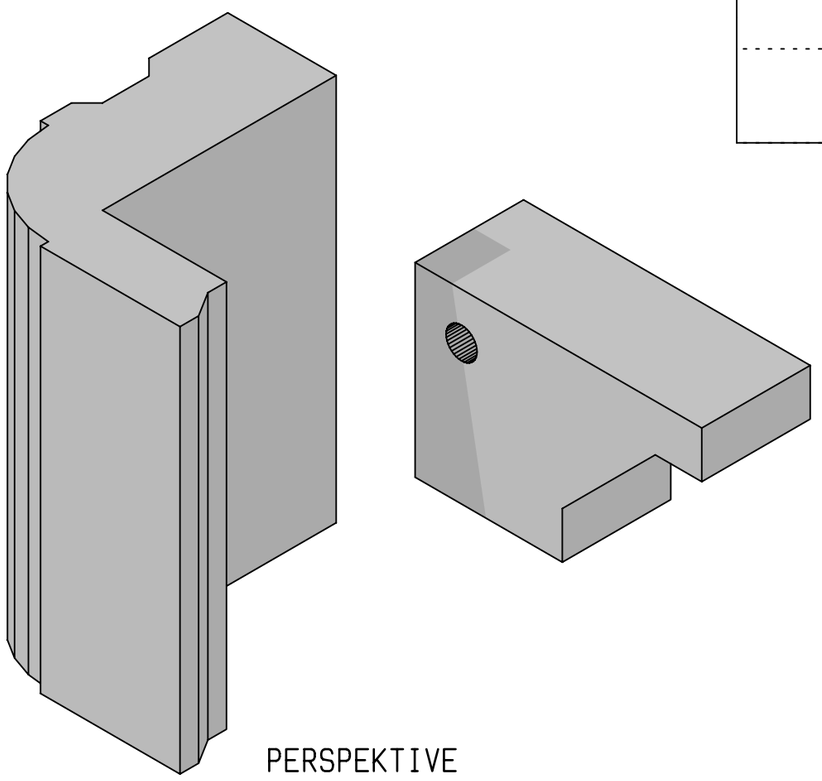

PERSPEKTIVE

ZENTRALVERBAND DES DEUTSCHEN BAUGEWERBES

Leistungswettbewerb des Deutschen Handwerks
2021
auf Kammerebene
Beton- und Stahlbetonbauer
Schalwand, stumpfer Winkel, Eckausrundung und Pfeiler mit Rohr

Maßstab: 1:20	Blattgröße: A 3